MECATOME T215

PRESI

TRONÇONNAGE | MECATOME T215
Réf. 51460

MECATOME T215

MICRO-TRONÇONNEUSE AUTOMATIQUE

Robuste et compacte, la MECATOME T215 est une micro-tronçonneuse automatique. Ses trois axes motorisés programmables font d'elle une machine qui s'adapte à toutes les situations.
La MECATOME T215 offre de nombreux types de coupe qui permettent d'optimiser le tronçonnage des pièces les plus complexes.

Robustesse

- Armatures métalliques et vitre de protection en PETG
- Chambre de coupe en inox
- Peinture époxy

Pilotage intuitif

- Écran tactile couleur programmable
- Visualisation de la charge moteur
- Calcul de l'ajustement de concentration d'anti-rouille
- Joystick 3 axes doté de 2 boutons de commande programmables

Bac de recirculation 10 L

- Double système de filtration : mécanique & magnétique
- Bac et pompe faciles d'accès

Stabilité

Pieds réglables et antivibratoires

Confort de travail

- Blocage de l'arbre pour changement de meule
- Changement de meule sans outil
- Motorisation des axes de coupe Y & Z
- Motorisation de l'axe de positionnement X (option)
- Lumière intégrée au capot :
  - anti-éblouissement
  - éclairage optimal de la zone de travail
- Système d'évacuation de gouttes résiduelles par guidage
- Vis masquées pour faciliter le nettoyage
- Grille permettant de retenir les pièces et les gros débris

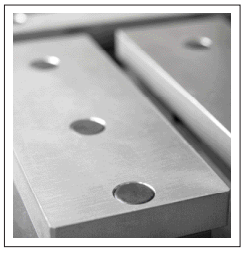

Lubrification 6 points au plus près de la coupe

- Carter de meule incluant 6 points de lubrification

Sécurité

- Commande bi-manuelle

- Arrêt freiné de la meule
- Verrouillage mécanique du capot en cours de fonctionnement
- Contrôle de vitesse nulle avant déverrouillage
- Bouton d'arrêt d'urgence
- Marquage CE

MECATOME T215

540 mm capot fermé
1 010 mm capot ouvert

840 mm

860 mm

135 kg

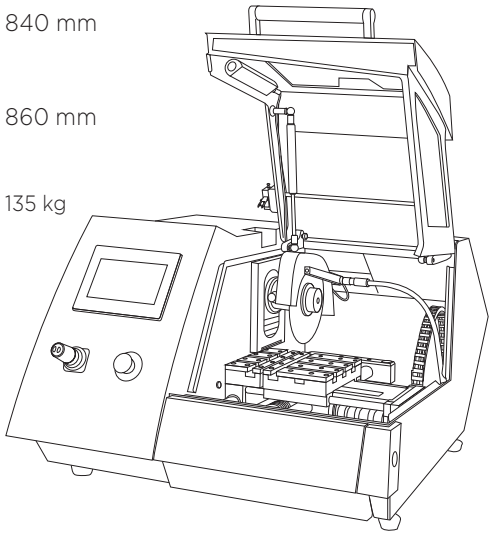

CAPACITÉ DE COUPE*

Z = 60 mm
Y = 250 mm
X = Option : 100 mm
a = 40 mm (meule Ø 200 mm)
○ = Ø 55 mm
▭ = 55 x 190 mm

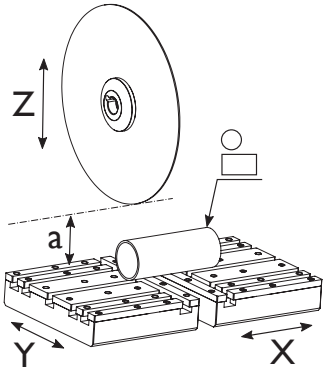

* Ce schéma de coupe a été conçu à titre informatif. Il représente la capacité de coupe maximale théorique. Les capacités de coupe décrites peuvent être augmentées en fonction des matériaux, de la fréquence de coupe et des flasques choisis.

LES MODES DE COUPE

Pilotée en mode assisté ou en différents modes automatiques programmables, la MECATOME T215 est aussi bien adaptée pour développer des méthodes de tronçonnage que pour une utilisation de routine selon des protocoles pré-établis.
Avec une table motorisée en X optionnelle, la MECATOME T215 permet de positionner les pièces précisément et de réaliser des séries de coupe.
Les deux axes de coupe peuvent être pilotés séparément ou de façon combinés en fonction des besoins.

MODE ASSISTÉ

Dans ce mode, l'utilisateur pilote directement l'avance de la table grâce au joystick et définit la vitesse maximum et la régulation si nécessaire.
Il s'agit là d'une coupe manuelle mais sans aucun effort.

MODE IMPULSIONNEL Y

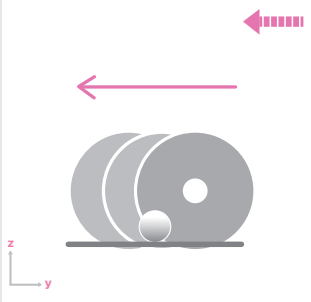

Mode de coupe où la meule avance par intermittence selon l'axe Y. Dédié aux matériaux difficiles ou aux pièces massives, ce mode permet de libérer les contraintes progressivement et de limiter les échauffements.

MODE IMPULSIONNEL Z

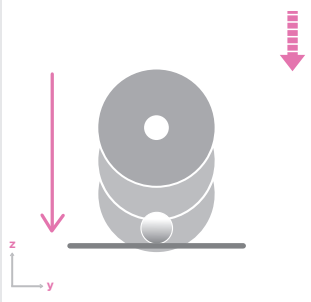

Mode de coupe où la meule avance par intermittence selon l'axe Z. Dédié aux matériaux difficiles ou aux pièces massives, ce mode permet de libérer les contraintes progressivement et de limiter les échauffements.

MODE COMBINÉ

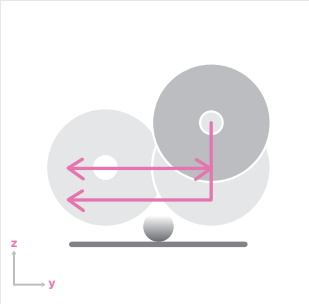

Mode de coupe permettant une coupe en Z puis en Y régulée ou non. Ce mode permet d'augmenter la capacité de coupe de la machine. Le mode de travail combiné multiple permet de décomposer la coupe en plusieurs étapes selon l'axe Z, ce mode est particulièrement dédié pour les pièces épaisses.

MODE COMBINÉ PROGRESSIF

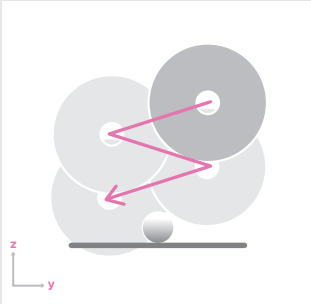

Mode de coupe permettant une progression de la coupe à la fois selon l'axe Z et l'axe Y régulée ou non. Ce mode permet d'optimiser le temps de coupe.

MODE OSCILLANT

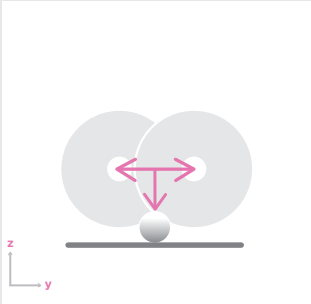

Mode de coupe en Z, oscillant selon l'axe Y régulée ou non. Ce mode est particulièrement dédié aux matériaux difficiles à tronçonner, la lubrification de la zone de coupe est grandement améliorée.

MODE EXPERT

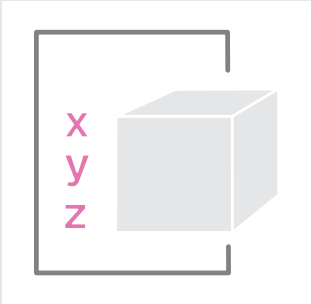

Mode de fonctionnement transformant votre machine en centre numérique dédié au tronçonnage. Ce mode est compatible avec le mode programme.

LES OPTIONS

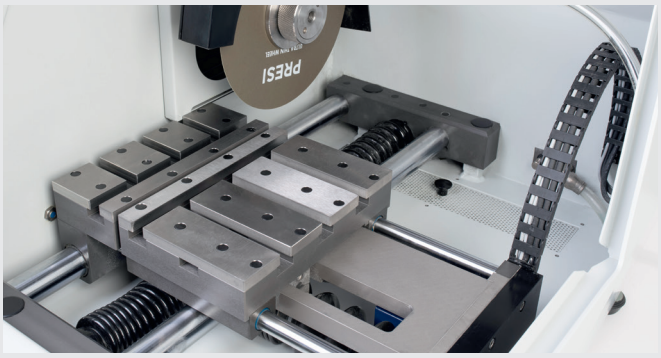

TABLE TRANSVERSALE À DÉPLACEMENT MOTORISÉ

Course 100 mm - Précision 1/100e
- Positionner les pièces
- Réaliser des coupes en série

Réf. 51461

BAC DE RECIRCULATION EXTERNE DE 25 L

Double système de filtration : mécanique, magnétique en option - Réf. 51462

LASER DE POSITIONNEMENT

Visualiser le trait de coupe
Réf. 51463

ASPIRATION & EXTRACTION

Élimination de tout brouillard avec récupération de liquide
Réf. 51464

CARACTÉRISTIQUES MECATOME T215

CAPOTAGE - ENVIRONNEMENT INTÉRIEUR	
Type	Armatures métalliques et PETG Chambre de coupe inox
Sécurité	Commande bi-manuelle pour positionnement de la table capot ouvert Capot verrouillé mécaniquement durant la rotation moteur Arrêt freiné de la meule Contrôle de vitesse nulle avant déverrouillage du capot
Extraction	Option: extraction de brouillard avec récupération de fluide

MOTORISATION - ALIMENTATION	
Puissance régime S1	1 500 W
Puissance régime S2	2 200 W
Puissance régime S3	2 700 W
Type de motorisation	Moteur asynchrone piloté par variateur de fréquence
Alimentation	230 V - Monophasé - 50/60 Hz

DISQUE DE TRONÇONNAGE	
Type de disque de tronçonnage	Résinoïde & métallique
Taille du disque de tronçonnage	de Ø 75 à Ø 200 mm
Vitesse de rotation	de 300 à 6000 RPM
Diamètre de l'arbre	12,7 mm

COMMANDE	
Interface de commande	Écran tactile Joystick 3 axes avec 2 boutons de commande programmables
Protection par code d'accès	Activable
Programmable	Jusqu'à 100 programmes protégés par mot de passe

TRONÇONNAGE	
Mode de fonctionnement	Assisté, automatique, programmé
Méthode de coupe	Régulée, impulsionnelle, combinée, oscillante
Type de déplacement de table	Avance de la table selon l'axe Y
Régulation de coupe	Avance de la table selon la charge moteur
Axes de coupe	Y & Z (l'axe X étant un axe de positionnement)
Course Axe Y	250 mm
Vitesse d'avance de table	de 0,01 à 3 mm/s
Course Axe Z	60 mm
Vitesse de déplacement vertical	de 0,01 à 3 mm/s
Coupe séries	Option: table X motorisée, course 100 mm
Dimensions tables	Table gauche: 82 x 210 mm Table droite: 142 x 210 mm
Passage sous meule	40 mm (avec meule Ø 200 mm)
Laser de positionnement	Option: laser classe 1M; Po = 1 mW; l = 635 nm
Type de table	Table en aluminium traité, palettes inox interchangeables
Bridages	Table rainurée en T (12 mm) acceptant tous les sytèmes de bridage du commerce

LUBRIFICATION - REFROIDISSEMENT	
Type de lubrification	Par pompe débit 45 L/min
Bac de recirculation	Intégré - Capacité 10 L Option: bac et pompe externes de 25 L
Type de filtration	Intégrée: grille, filtre tissus 100 µm, filtre magnétique Externe: filtre tissu 100 µm lavable, option filtre magnétique
Points de Lubrification/Refroidissement	6 points de lubrification dans le carter du disque de tronçonnage

ERGONOMIE	
Éclairage intérieur	Éclairage LED intégré au capot (IP 68)
Douchette de nettoyage	Connecteur rapide du point de lubrification principal
Changement disque	Système de changement de meule sans outil
Niveau sonore à vide	< 70 dB

ACCESSOIRES

ÉTAUX EN INOX & SYSTÈMES DE BRIDAGE

Étau monobloc à serrage rapide côté gauche
Réf. 51466

Étau monobloc à serrage rapide côté droit
Réf. 51465

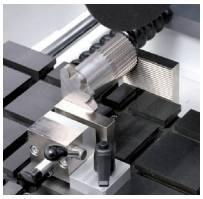

Étau spécial pièces longues à serrage rapide
Réf. 51469

Bride de serrage Kopal
Réf. 50616

Coffret de bridage Kopal
Réf. 50613

PORTE-ÉCHANTILLONS

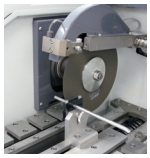

Support pour porte-pièce (à utiliser uniquement avec une table transversale motorisée)
Réf. 51410

Porte-pièce en V
Réf. 51715

Porte-pièce coupes longitudinales
Réf. 51717

Porte-pièce orientable (à utiliser avec les plaquettes aluminium Réf. 51162 et 51163) - Réf. 51156

Porte-pièce pour échantillons de forme irrégulière
Réf. 51716

Porte-pièce échantillons de petites dimensions (type étau)
Réf. 51713

Porte-pièce pour échantillons cylindriques
Réf. 51714

AUTRES ACCESSOIRES

Meuble pour tronçonneuse automatique (grand modèle)
Réf. 51470

CONSOMMABLES

MEULES DE TRONÇONNAGE RÉSINOÏDES

	RÉF.	ABRASIF	Ø
		Matériaux ferreux	
AO	01046	Al_2O_3	Ø 125 x 0,5 x 12,7 mm
AO	01043	Al_2O_3	Ø 150 x 0,5 x 12,7 mm
AO	01002	Al_2O_3	Ø 200 x 1,6 x 25,4 mm*
A	01040	Al_2O_3	Ø 100 x 0,3 x 12,7 mm
AOFII	01001	Al_2O_3	Ø 200 x 0,8 x 25,4 mm*
		Matériaux non-ferreux	
MNF	01005	SiC	Ø 200 x 1,6 x 25,4 mm*
C	01041	SiC	Ø 100 x 0,3 x 12,7 mm
		Matériaux ferreux et non-ferreux	
UTW	01100	SiC	Ø 180 x 0,5 x 25,4 mm*
UTW	01101	SiC	Ø 200 x 0,5 x 25,4 mm*
S	01060	SiC	Ø 180 x 0,5 x 25,4 mm*

* à utiliser avec la bague de réduction réf. 51324

MEULES DE TRONÇONNAGE MÉTALLIQUES

	RÉF.	Ø
		Matériaux ferreux durs
CBN	02059	Ø 75 x 0,5 x 12,7 mm
CBN	02062	Ø 100 x 0,5 x 12,7 mm
CBN	02050	Ø 125 x 0,5 x 12,7 mm
CBN	02065	Ø 150 x 0,6 x 12,7 mm
CBN	02056	Ø 175 x 0,7 x 12,7 mm
CBN	02039	Ø 200 x 0,9 x 32 mm*

* à utiliser avec la bague de réduction réf. 51331

BAGUES DE RÉDUCTION*

RÉF.	DESCRIPTIF	Ø
	Sachet de 5	
51324	Bagues de réduction aluminium	25,4 / 12,7 mm
51331	Bagues de réduction aluminium	32 / 12,7 mm
51332	Bagues de réduction aluminium	25,4 / 12,7 mm

* Autres diamètres: nous consulter.

MEULES DE TRONÇONNAGE MÉTALLIQUES

	RÉF.	Ø
		Matériaux non-ferreux durs & céramiques
DIAMANT LR	02058	Ø 75 x 0,5 x 12,7 mm
DIAMANT LR	02033	Ø 100 x 0,5 x 12,7 mm
DIAMANT LR	02035	Ø 125 x 0,5 x 12,7 mm
DIAMANT LR	02037	Ø 150 x 0,6 x 12,7 mm
DIAMANT LR	02067	Ø 175 x 0,7 x 12,7 mm
DIAMANT LR	02041	Ø 200 x 0,9 x 32 mm*
DIAMANT LM	02030	Ø 75 x 0,3 x 12,7 mm
DIAMANT LM	02031	Ø 100 x 0,3 x 12,7 mm
DIAMANT LM	02034	Ø 125 x 0,5 x 12,7 mm
DIAMANT LM	02036	Ø 150 x 0,6 x 12,7 mm
DIAMANT LM	02055	Ø 175 x 0,7 x 12,7 mm
DIAMANT LM	02038	Ø 200 x 0,9 x 32 mm*
DIAMANT LM+	02057	Ø 75 x 0,3 x 12,7 mm
DIAMANT LM+	02060	Ø 100 x 0,3 x 12,7 mm
DIAMANT LM+	02063	Ø 125 x 0,5 x 12,7 mm
DIAMANT LM+	02064	Ø 150 x 0,6 x 12,7 mm
DIAMANT LM+	02066	Ø 175 x 0,7 x 12,7 mm
DIAMANT LM+	02040	Ø 200 x 0,9 x 32 mm*
		Matériaux plastiques & composites
DIAMANT ELD	02100	Ø 100 x 1,4 x 12,7 mm
DIAMANT ELD	02101	Ø 125 x 1,4 x 12,7 m
DIAMANT ELD	02102	Ø 150 x 1,4 x 12,7 mm
DIAMANT ELD	02103	Ø 175 x 1,4 x 12,7 mm
DIAMANT ELD	02104	Ø 200 x 1,4 x 12,7 mm

* à utiliser avec la bague de réduction réf. 51331

ADDITIF ANTIROUILLE

RÉF.	DESCRIPTIF
01025	Flacon 1 litre
01090	Bidon 5 litres
01026	Bidon 10 litres

ADDITIF ANTI-ÉMULSION

RÉF.	DESCRIPTIF
01094	Flacon 1 litre
01095	Bidon 5 litres
01096	Bidon 10 litres

LIQUIDE ANTIBACTÉRIEN

RÉF.	DESCRIPTIF
01093	Flacon 500 CC
01097	Bidon 1 litre
01098	Bidon 5 litres

ginette by atlanticlafab. 04/22 - Crédits photos: Franck Ardito - DR